BRUGERVEJLEDNING

COCOMM F360

cocomm

COCOMM F360

BRUGERVE-JLEDNING

Læs venligst instruktionerne i denne brugervejledning omhyggeligt, inden du begynder at bruge telefonen.

Introduktion

Tak for at du valgte COCOMM F360 trådløs telefon. Denne telefon er beregnet til brug med GSM 900/1800MHz, WCDMA 900/2100MHz LTE 1/3/7/8/20/28/38/40-netværk. For at fungere kræver den et gyldigt SIM-kort fra din netværksoperatør. Kontakt din netværksoperatør for flere oplysninger.

Sikkerhedsinstruktioner

Læs venligst følgende instruktioner omhyggeligt, før du begynder at bruge din COCOMM F360 smartphone:

- Gem venligst denne brugervejledning til fremtidig brug.
- Hold telefonen væk fra fugt.
- Placer telefonen på et stabilt underlag før brug.
- Hvis enheden har været udsat for fugt, slået på, beskadiget, eller har tydeligt tegn på brud, skal den kontrolleres af en kvalificeret servicetekniker.
- Placer telefonen mindst 1,5 m fra en vandkilde.
- Brug ikke enheden i områder, hvor der er risiko for eksplosion.

Salgspakkens indhold

Kontroller venligst, at pakken indeholder nedenstående dele. Kontakt venligst din leverandør, hvis der mangler enkeltdele.

Telefon F360

Tekniske dokumenter
(Hurtigguide & Garantikort)

Oplader

Sikkerhedsskrue,
skruenøgle og QC-pas

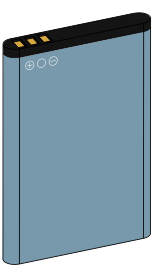

Batteri

Forholdsregler ved brug

Driftsomgivelser

Din F360-telefon er en RF-transmitter, så sluk venligst telefonen eller deaktiver radiofunktioner i følgende situationer:

- Når du er ombord på et fly.
- Når den er i nærheden af brændbare atmosfærer og det tilrådes af den enhed, der er ansvarlig for risikostyring.
- Når den er i nærheden af elektro-eksplosive enheder og det tilrådes af den enhed, der er ansvarlig for risikostyring.

Overhold de særlige regler, der gælder i det område, hvor du er, og sluk altid din telefon, når det er forbudt at bruge den, eller hvis det kan forårsage fare. Når du tilslutter din telefon eller tilbehør til en anden enhed, skal du læse brugervejledningens detaljerede sikkerhedsinstruktioner. Tilslut ikke produkter, der ikke er kompatible. Det anbefales, at udstyret kun bruges i normal position for korrekt betjening og personsikkerhed. Udsæt ikke udstyret for temperaturer under -10° eller over 50° C.

Medicinsk udstyr

Sørg for at slukke telefonen i nærheden af elektronisk medicinsk udstyr, der tydeligvis kræver, at telefonen er slukket (såsom pacemakers, høreapparater, osv.).

De fleste medicinske enheder kan beskytte sig mod telefonens RF-signal, mens andre ikke kan. Hvis du har spørgsmål eller har brug for flere oplysninger, kontakt din læge eller producenten af dit medicinske udstyr.

Pacemaker

Pacemakerproducenter advarer om, at afstanden mellem telefonen og pacemakeren skal være mindst 15,3 cm (6 inches). I modsat fald kan telefonen forstyrre pacemakeren.

Personer med pacemaker bør være opmærksomme på følgende:

- Hold altid afstand (mindst 15,3 cm) mellem telefonen og pacemakeren, når telefonen er tændt.
- Bær ikke telefonen tæt på dit bryst.
- Brug telefonen i det øre, der er længst væk fra pacemakeren.

Sluk venligst telefonen, hvis du føler, at der er interferens og kontakt din læge så hurtigt som muligt.

Nødopkald

Denne telefon fungerer som enhver anden mobiltelefon med radiosignaler, der ikke kan garantere forbindelse under alle forhold. Derfor bør du aldrig udelukkende stole på en mobiltelefon til vigtig kommunikation som f.eks. medicinske nødsituationer. For at foretage eller modtage opkald skal telefonen være tændt og befinde sig i et område med tilstrækkelig signalstyrke. For at foretage et nødopkald skal du indtaste det lokale alarmnummer i standby-tilstand og trykke på opkaldsknappen.

Pleje og vedligeholdelse

Hold din telefon væk fra børn og kæledyr. De kan ved et uheld komme til at beskadige telefonen eller kvæles i de små dele.

- Hold telefonen tør og undgå væsker, som kan korrodere telefonen. Brug ikke telefonen med våde hænder, da det kan resultere i elektriske stød.

- Anbring ikke telefonen på steder med kraftig varme, da det kan forkorte levetiden på elektroniske enheder, beskadige batterier eller smelte tilbehør.
- Anbring ikke telefonen på kolde steder. Når telefonen varmer op til dens normale driftstemperatur, kan der dannes fugt inde i telefonen, hvilket kan beskadige det elektroniske kredsløb.
- Anbring ikke telefonen i direkte sollys, da dette kan resultere i overophedning.
- Placer ikke telefonen i nærheden af brændbare væsker, gasser eller eksplosive stoffer.
- Tab ikke telefonen og lad være med at slå på den. Hårdhændet behandling kan skade elektroniske kredsløb.
- Brug en fugtig eller antistatisk klud til at rengøre telefonen. Brug ikke en tør eller statisk klud.
- Brug ikke kemikalier som f.eks. rengøringsmidler til at rengøre overfladen. Sluk telefonen før rengøring.
- Påfør ikke maling på telefonen, da det kan forhindre korrekt drift.
- Producentens garanti dækker ikke reparation af enheden, hvis telefonen eller batteriet bliver vådt, eller telefonens mærkat er beskadiget, selv om telefonens batteri ikke er udløbet.

Brug af batteri

- Brug under ingen omstændigheder opladeren eller batteriet, hvis de er beskadigede. Brug batteriet korrekt.
- Kortslut ikke batteriet, da det kan beskadige batteriet eller forårsage brand.
- Udsæt ikke batteriet for høje temperaturer eller brand, da det kan eksplodere.
- Returner det brugte batteri til forhandleren, eller bortskaf det på udpegede genbrugspladser.
- Smid ikke batteriet i husholdningsaffaldet.

- Batteriets opladningstid afhænger af den resterende opladningsprocent, batteritypen og den anvendte oplader.
- Batteriet kan oplades eller aflades hundredvis af gange, men dets levetid vil gradvist aftage.
- Når driftstiden er mærkbart kortere end det normale, så udskift til nyt batteri.
- Brug kun tilbehør, der er godkendt af producenten.
- Tag opladeren ud af stikkontakten og af enheden, når telefonen ikke er i brug.
- Overbelast ikke batteriet, da dette kan beskadige eller forkorte dets levetid.
- Udsæt ikke batteriet for steder med ekstremt varme eller kolde temperaturer, da det vil forringe batteriets kapacitet.
- Li-ion-batterier især påvirkes af temperaturer under 0° Celsius

Præsentation

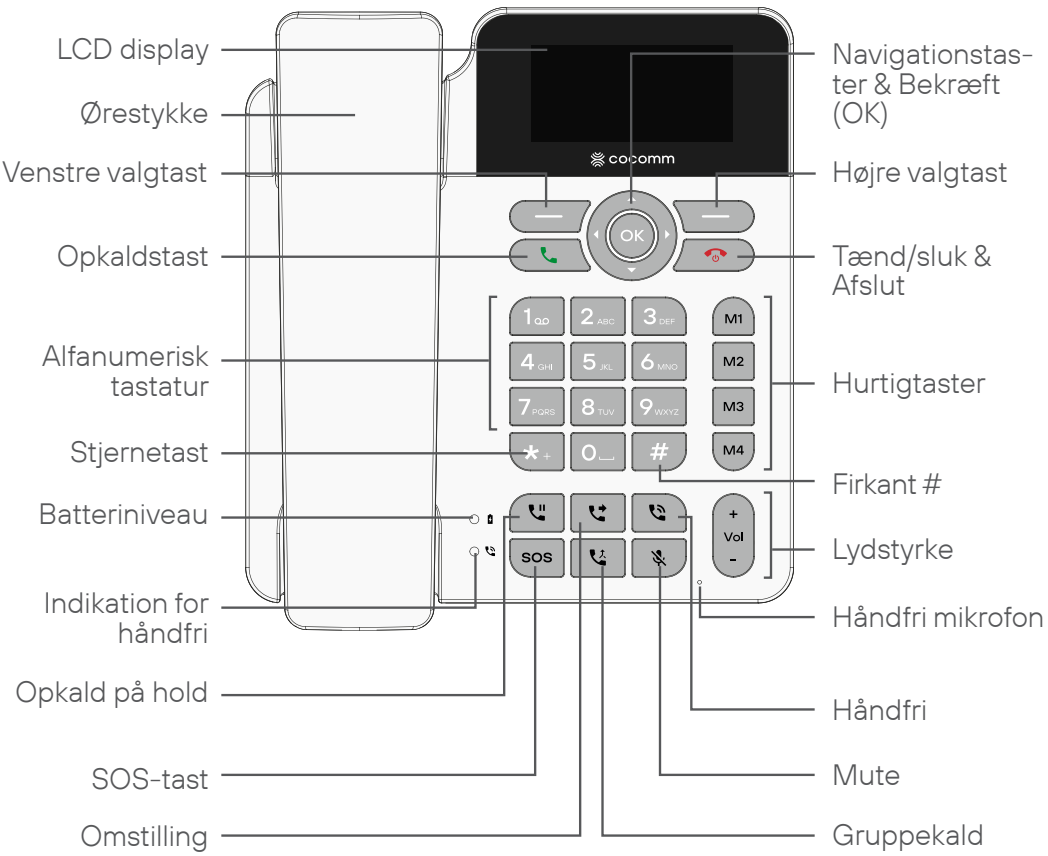

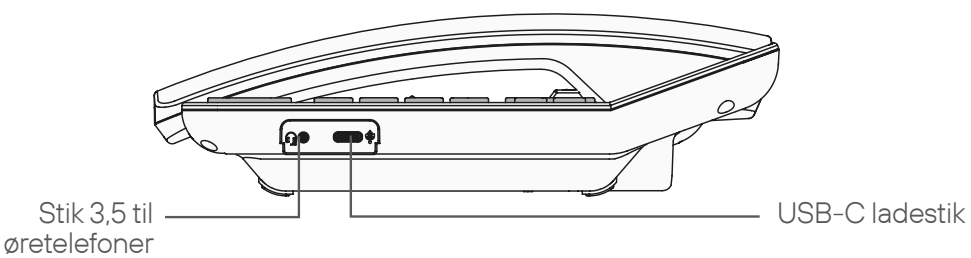

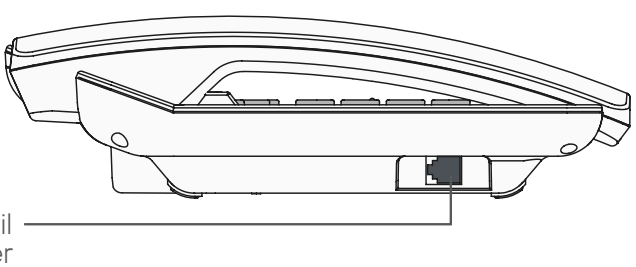

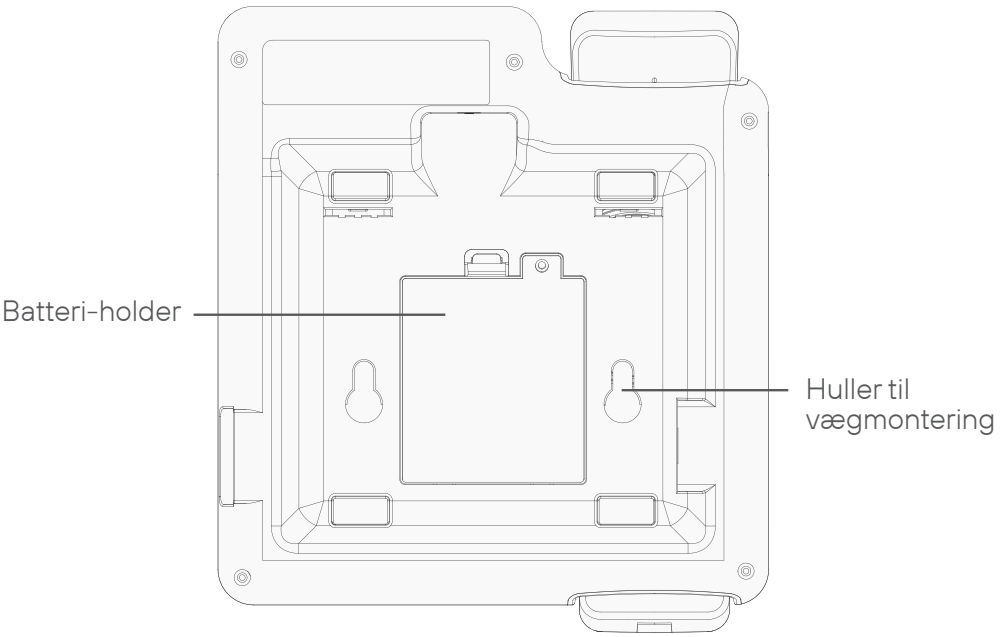
Batteri-holder
Huller til
vægmontering

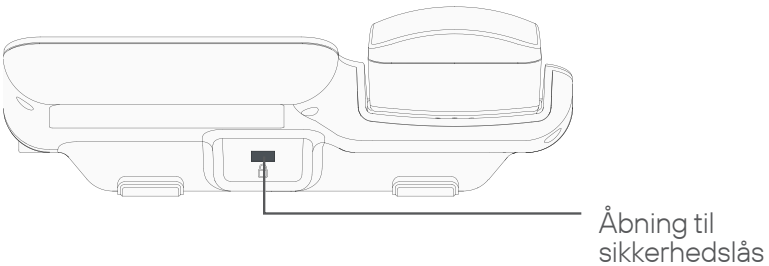
Åbning til
sikkerhedslås

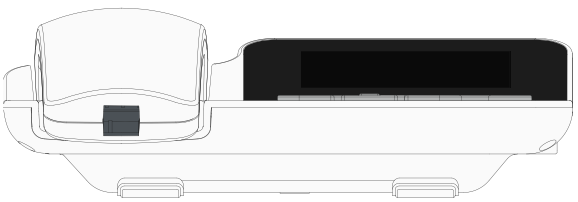

Installation

Følg nedenstående trin for at installere dit SIM-kort og forskelligt tilbehør til din COCOMM F360-telefon:

Follow the steps outlined below to install your SIM card and the different accessories of your COCOMM F360 phone:

1. Kobl strømforsyningen fra og fjern batterirummets dæksel fra bagsiden af enheden for at indsætte SIM-kortet og Micro-SD hukommelseskortet. For at indsætte kortene skal du skubbe metaltapperne til venstre for at låse det op, vip op og placer kortet i den retning, der er vist på illustrationen. Sænk metaltappen og flyt den mod højre for at låse den.

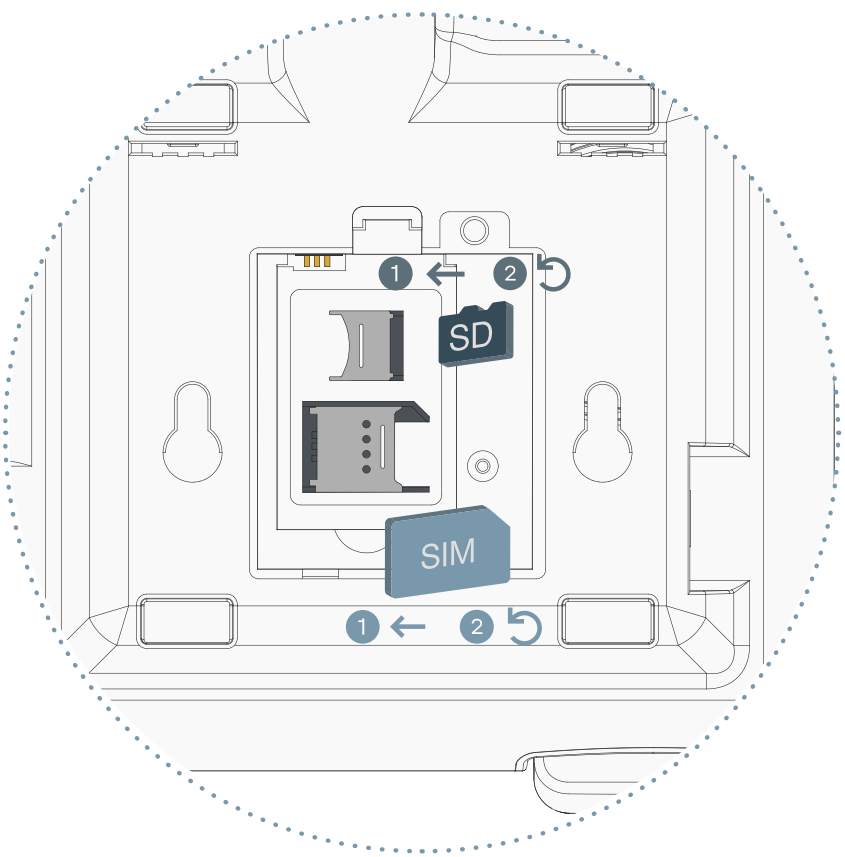

2. Indsæt batteriet i batterirummet og sørg for, at elektroderne på stikket på telefonen passer til åbningerne på toppen af batteriet, som vist på billedet. Sæt batterirummets dæksel på igen og kontroller, at det sidder ordentlig fast.

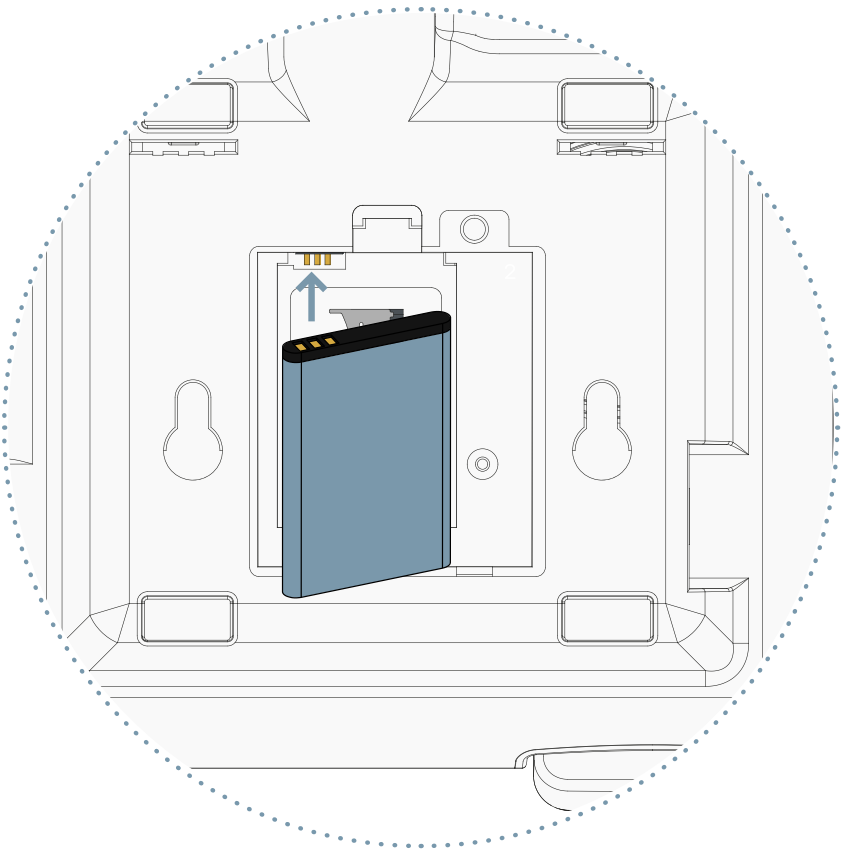

3. Luk batterirummets dæksel med den medfølgende skrue og unbrakonøgle og brug QC pas-klistermærket til at lukke skruehullet.

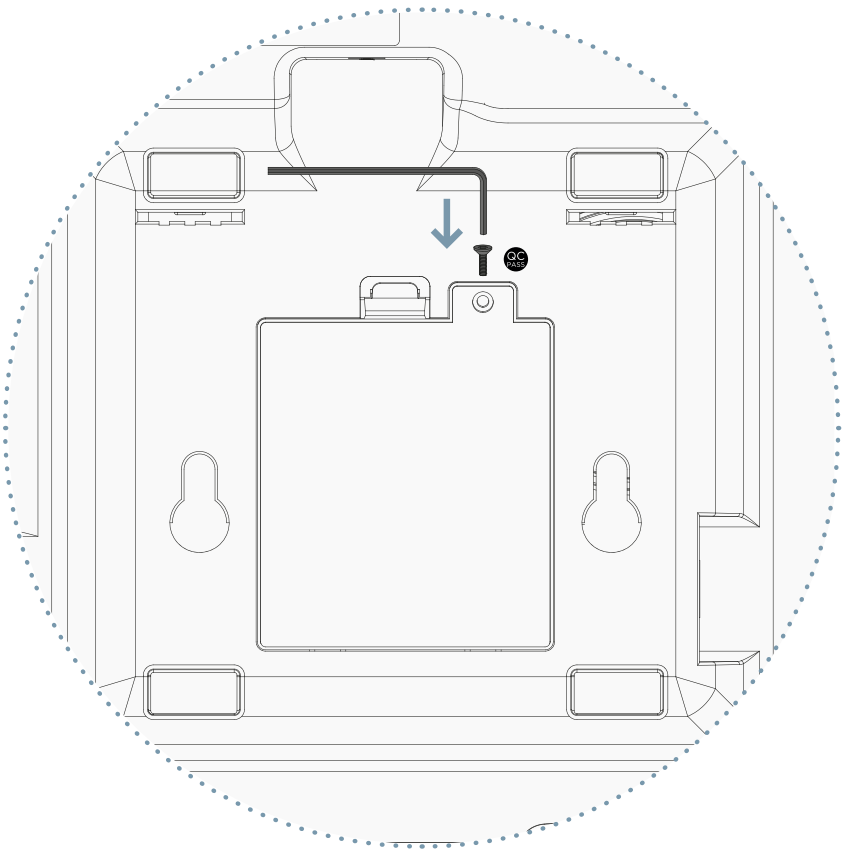

4. Isæt headsettets spiralledning i bunden af telefonen. Tilslut den ene ende af kablet til stikket på venstre side af telefonens base. Isæt den anden ende af spiralledningen i headset-stikket som vist på illustrationen.

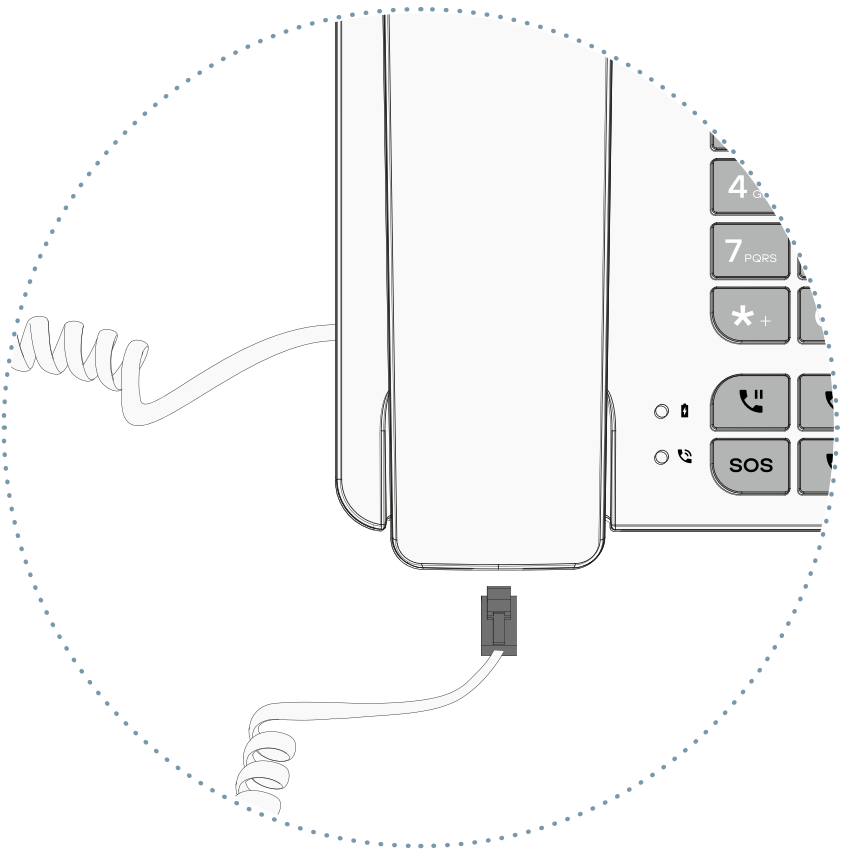

5. Forbind strømforsyningskablet til stikket på bagsiden af telefonen, og sæt derefter strømforsyningen i en vekselstrøms-stikkontakt. Batteriniveauet vil blive vist på skærmen, når batteriopladningsprocessen er fuldført.

Opladning af batteriet

Når batteriniveauet er lavt, kommer der en advarselstone om lavt batteriniveau og batteriikonet viser rødt. Sæt strømadapteren i enheden for at starte opladningen. Batteriniveauet vil blive vist på skærmen under opladning, og så snart det er fuldt opladet, viser batteriikonet fuldt. Opladning af et helt afladet batteri kan vare 2 til 3 timer. Oplad batteriet helt, før du bruger telefonen første gang.

Bemærk

Sørg altid for, at enheden er slukket, før du fjerner SIM-kortet. Dette forhindrer tab af data og beskadigelse af SIM-kortet. Placer ikke SIM-kortet tæt på elektromagnetiske overflader eller miljøer og undgå kontakt med metalforbindelser. Kontakt din netværksoperatør for flere oplysninger.

Tastatur

Læg på & Tænd/sluk [☎]

Når håndsættet er slukket, skal du trykke tasten i 4 sekunder for at tænde telefonen. Når håndsættet er tændt, skal du trykke i 4 sekunder for at slukke telefonen. Tryk på tasten for at afslutte et aktivt opkald. Når du åbner menuen, skal du trykke på tasten for at vende tilbage til standby-tilstand.

Besvar & foretag opkald [📞]

Tryk for at foretage et opkald eller besvare et indgående opkald.

Op [▲] / Ned [▼]

Rul cursoren op/ned, når du tilgår skærmmenuen eller undermenuer.

Venstre [◀] / Højre [▶]

Rul cursoren mod venstre/højre, når du tilgår skærmmenuen eller undermenuer.

Bekræft [OK]

Bekræft handlinger, når du er i skærmmenuen eller undermenuer.

Valgtaster [▬]
Brug disse taster for at få adgang til menuen (tryk i 2 sekunder og indtast adgangskoden), eller gå tilbage.

Numerisk tastatur [1...9]
Tryk for at indtaste tal eller tegn.

Stjerne [*]
Klik for at taste stjernesymbolet. Dobbeltklik for at indtaste plusværdien.

Nummertegn [#]
Tryk for at taste hashtag-symbolet eller ændre tekstindtastnings-metoden. Tryk i 3 sekunder for at slukke lyden på telefonen.

Hukommelsestaster [M1-M4]
Programmerbare taster til at huske op til fire telefonnumre.

Omstilling [ ]
Når du har to opkald, et aktivt og et på hold, skal du trykke på tasten for at foretage omstilling mellem de to opkald.

Multi-konference [ ]
Du kan have en multikonference fra din telefon for 2 eller flere deltagere ved at trykke denne tast under et opkald.

Opkald på hold [ ]
Under et aktivt opkald skal du trykke tasten for at sætte det aktuelle opkald på hold. Ved to aktive opkald skal du trykke på tasten for at skifte mellem opkald 1 og opkald 2.

Lydløs tilstand [ ]
Tryk under et aktivt opkald for at slå lyden fra på telefonens mikrofon.

Håndfri [ ]

I på hold-tilstanden skal du trykke tasten for at foretage et håndfrit opkald uden at løfte røret. Under et aktivt opkald skal du trykke for at aktivere eller deaktivere håndfri tilstand på telefonen.

Nødtast [SOS]

Tryk på denne tast for at foretage nødopkald.

Mindsk/Øg lydstyrke [Vol +] [Vol –]

Tryk for at mindske/øge lydstyrken på dit headset eller højttaler.

Numerisk tastatur

Ved at indtaste en hvilken som helst type tekst på din telefon kan du skifte mellem at taste tal (123), små bogstaver (abc), eller store bogstaver (ABC) ved at trykke på #-tasten.

Tast	Små bogstaver (abc)	Uppercase (ABC)
1	1	1
2	abc2	ABC2
3	def3	DEF3
4	ghi4	GHI4
5	jkl5	JKL5
6	mno6	MNO6
7	pqrs7	PQRS7
8	tuv8	TUV8
9	wxyz9	WXYZ9
0	[mellemrum] & 0	
#	Skift mellem: Numerisk / Små bogstaver / Skift / Standard tekst	
*	Menu til valg af tegn special	

Display

Hvis telefonen er slukket, skal du trykke på [ ] i 4 sekunder for at tænde telefonen.

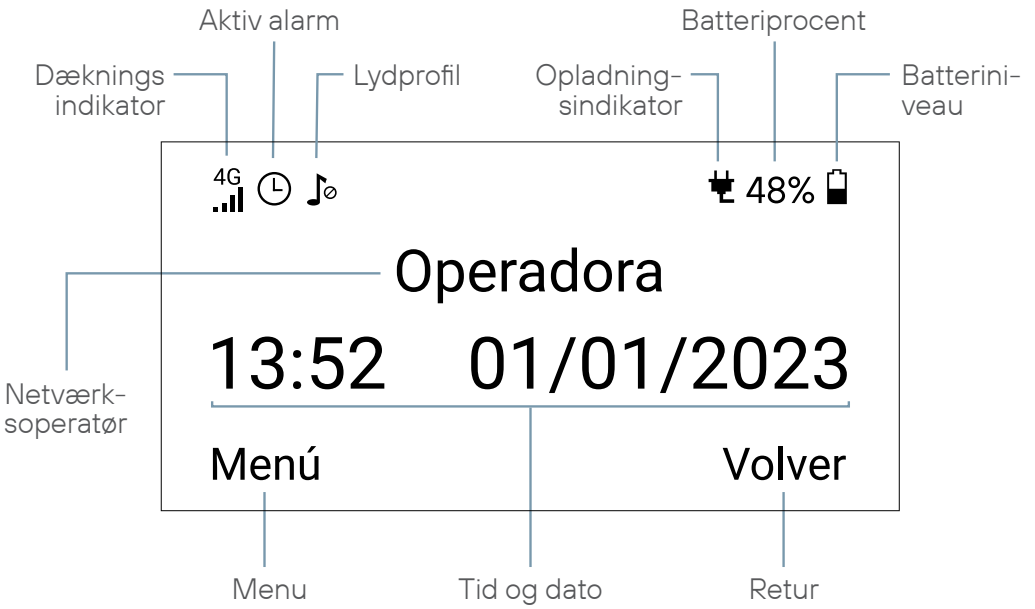

Grundlæggende betjening

Tænd/Sluk for apparatet

Tryk på [ ] tasten i 4 sekunder for at tænde apparatet. For at slukke trykkes på [ ] tasten i 4 sekunder.

Adgang til konfigurationsmenuen

Tryk på [▬] og tryk så [**OK**] for at bekræfte. I denne tilstand kan du konfigurere telefonen efter brugerens behov, samt kontrollere signalmodtagelseskapaciteten og batteriets status. Tryk på [▬] tasten for at få adgang til hovedmenuen og brug [▲] [▼] tasterne til at

scrolle igennem de forskellige muligheder. Tryk på [**OK**] for at komme til undermenuer eller vælge den ønskede indstilling, eller tryk på [▬] for at vende tilbage til den forrige menu.

Juster opkaldslydstyrken

Opkaldslydstyrken kan kun justeres under opkaldet. Apparatet har ni lydstyrkeniveauer og lydløs tilstand. Brug [**Vol +**] [**Vol −**]-tasterne til henholdsvis at øge eller mindske opkaldslydstyrken.

Identifikation/Advarsel om lavt batteri

Tilslut strømforsyningen, når apparatet viser advarslen om "Lavt batteri". Du kan få vist batteriets opladningsniveau i apparatets konfigurationstilstand.

Opkaldsfunktioner

Foretage/besvar et opkald

Indtast et telefonnummer ved hjælp af det alfanumeriske tastatur og tryk på [☎] tasten for at afslutte opkaldet. For at besvare et indgående opkald skal du løfte røret eller trykke [✆]-tasten for at besvare håndfrit. For at afvise et indgående opkald trykkes på [☎] -tasten.

Redigere et nummer

Brug [◀] [▶] tasterne til at flytte cursoren til venstre og højre, når du indtaster et tal. Tryk på højre valgtast [▬] for at slette det tal, der er i positionen før cursoren eller hold højre valgtast [▬] nede i 2 sekunder for at slette hele nummeret.

Hurtigopkald

I standby-tilstand trykkes på en af hukommelsestasterne [**M1**-**M4**], eller tryk og hold en tast nede på det numeriske tastatur [**1...9**] for at benytte hurtigopkald. Opkaldet starter automatisk. Sørg for at hurtigopkalds-tasterne er konfigurerede på forhånd.

Opkald til Voicemail

Tag headsettet og tryk og hold [**1**]-tasten nede for at foretage opkald til voicemail.

Konfiguration

I konfigurationstilstanden er der adgang til Kontakter, Beskeder, Opkaldsliste, Indstillinger, Ur og Bluetooth. Brug [▲] [▼] tasterne til at scrolle gennem de forskellige muligheder og tryk på [**OK**] for at komme ind i undermenuer eller vælge den ønskede mulighed, eller tryk på højre valgtast for at vende tilbage til den forrige menu.

I konfigurationen Indstillinger er der adgang til følgende funktioner:

Indstillinger > Opkald

- **Viderestilling af opkald**: Slå indgående opkald til og fra til andre anviste numre eller brugere.
- **Opkald venter:** Slå tjenesten Ventende opkald til eller fra. Denne tjeneste giver dig mulighed for at få besked om et indgående opkald, mens du har et igangværende opkald og skifte mellem de to opkald. Denne funktion skal understøttes af din netværksoperatør. Kontakt venligst din operatør for flere oplysninger.
- **Opkaldsbegrænsning:** Konfigurer begrænsninger for indgående og udgående opkald. Denne funktion skal understøttes af

din netværksoperatør. Kontakt din netværksoperatør for flere oplysninger.

- **Advarsel Per minut:** Slå advarselsmeddelelsen til eller fra 10 sekunder før næste minut under et opkald.
- **Forsinkelse af Automatisk opkald:** Vælg pausetiden for autoopkaldsfunktionen. Med denne funktion vil din telefon automatisk foretage opkaldet til det indtastede nummer efter den valgte tid.
- **Automatisk opkald:** Slå funktionen Automatisk opkald til eller fra. Hvis dit opkald mislykkedes under forbindelsen, vil din telefon foretage opkaldet igen automatisk 10 gange.
- **Opkald til faste numre:** Denne funktion giver dig mulighed for at begrænse udgående opkald til en bestemt liste over telefonnumre. SIM-kortet skal understøtte denne funktion, og det kræver, at PIN2-koden indtastes. Kontakt venligst din operatør for mere information.
- **Direkte opkald:** Slå denne funktion til, så telefonen automatisk ringer til det angivne nummer, når du løfter røret.

Indstillinger > Telefon

- **Sprog:** Valg af standardsproget for dit apparat. Du kan vælge mellem spansk, galisisk, catalansk, baskisk, portugisisk, engelsk, dansk og finsk.
- **Gendan alt:** Indtast enhedens låsekode for at gendanne telefonens oprindelige indstillinger.
- **Lås**: Denne funktion giver mulighed for at slå låsen til eller fra i telefonens opsætningstilstand samt ændre oplåsningskoden. Som standard er låsekoden 2580.

Indstillinger > Display

- **Lysstyrke:** Valg af skærmens lysstyrkeniveau.
- **Kontrast:** Valg af kontrastniveau for skærm.

- **Lys:** Giver mulighed for at indstille forsinkelsen på baggrundsbelysning til at være mellem 5, 10, 15, 20, 30 sekunder eller altid være slået til for at holde baggrundsbelysningen permanent.
- **Vis navn:** Denne funktion giver dig mulighed for at indtaste den ønskede tekst, som f.eks. navne på virksomheder, til at vises på hovedskærmen.

Indstillinger > Netværksindstillinger

Denne funktion giver dig mulighed for at definere telefonens forbindelse til det mobile netværk:

- **APN:** giver dig mulighed for at tilføje, redigere, slette eller vælge et APN.
- **Roaming:** giver dig mulighed for at forbinde til et andet netværk end din operatør.
- **Netværksvalg:** Giver mulighed for automatisk eller manuel konfigurering af søgning efter netværksforbindelse.
- **Netværkstype:** Giver mulighed for at vælge din netværksforbindelse mellem Auto 2G/3G/4G eller kun 2G.

Indstillinger > SOS

Denne indstilling giver dig mulighed for at konfigurere et nødopkaldsnummer.

- **Status:** Giver dig mulighed for at aktivere og deaktivere SOS-knappen.
- **Nummer:** Som standard er nummeret 112. I dette vindue kan du konfigurere et andet telefonnummer.

Indstillinger > Voicemail

Denne funktion giver mulighed for at redigere dine voicemail-indstillinger. Kontakt venligst din netværksoperatør for flere oplysninger.

For at ringe til telefonsvareren skal du trykke på [**1**]-tasten og holde den nede, mens telefonen er i standby-tilstand.

Indstillinger > Profiler

Denne funktion giver mulighed for at vælge fra telefonens lydprofil mellem normal tilstand og lydløs tilstand.

Indstillinger > Hurtigopkald

Denne funktion giver mulighed for at konfigurere de 4 taster [**M1**-**M4**] samt knapperne på det numeriske tastatur [**2...9**] til hurtigopkald fra telefonen.

Brug navigationstasterne til at vælge en af hurtigopkaldstasterne [**M1**-**M4**] [**2...9**] og tryk på [**OK**]-tasten for at få adgang og redigere indholdet. Tryk på den venstre radioknap [▬] for at få adgang til SIM-kortets adressebog og finde den kontaktperson, som du vil tilføje til den valgte hurtigopkaldstast, eller brug det alfanumeriske tastatur til at indtaste nummeret på kontaktpersonen og tryk på [**OK**] tasten for at bekræfte.

Ved konfiguration af Kontakter er der adgang til følgende funktioner:

Kontakter > Ny

Med denne funktion kan du tilføje en ny kontaktperson i Kontakter-appen. Vælg hvor kontaktpersonen skal gemmes (telefon eller SIM-kort). Udfyld formularen med de ønskede data for den nye kontaktperson og tryk på "Gem" for at gemme indtastningen og afslutte handlingen.

Kontakter > Skriv besked

Vælg denne funktion til at sende en besked til en kontakt i din telefonbog.

Kontakter > Stemmeopkald

Vælg denne funktion til at sende en besked til en kontakt i din telefonbog.

Kontakter > Fjern

Vælg denne funktion for at fjerne en kontaktperson fra telefonbogen.

Kontakter > Fjern flere

Vælg denne funktion for at fjerne flere kontakter fra telefonbogen.

Kontakter > Andet

Med denne funktion kan du kontrollere hukommelsesstatus.

I Meddelelses-konfigurationen kan du få adgang til følgende funktioner:

Beskeder > Skriv besked

Gå ind i Besked-appen og vælg "Skriv besked". Skriv teksten i det angivne felt. Tryk på [**#**] for at ændre inputtilstand på tastaturet. Indtast telefonnummeret eller navn på den kontakt, du ønsker at sende beskeden til. Tryk på [**OK**] for at sende beskeden.

Beskeder > Indbakke

Vælg denne funktion for at se modtagne beskeder.

Beskeder > Udbakke

I denne funktion kan du se beskeder, der venter på at blive sendt.

Beskeder > Udkast til

Beskeder > Sendt-bakke

I denne funktion kan du se de beskeder, der allerede er sendt.

Beskeder > Skabeloner

I denne funktion kan du se besked-skabeloner.

Beskeder > Indstillinger

I denne funktion kan du konfigurere nogle parametre i besked-applikationen.

Beskeder > Kapacitet

Viser antallet af meddelelser, der er gemt i SIM-kortets hukommelse og i telefonens hukommelse.

Beskeder > Voicemail

I denne funktion kan du kontrollere og redigere nummeret til voicemail.

I indstillingerne for Opkaldslister kan du se foretagne, modtagne og mistede opkald på telefonen.

I indstillingerne for Ur kan du få adgang til følgende funktioner:

Ur > Tid

Giver mulighed for at justere tiden på telefonen.

Ur > Dato

Giver mulighed for at justere datoen på telefonen.

Ur > Format

Giver mulighed for at justere det format, som telefonen viser tiden i på skærmen.

Ur > Datoformat

Giver mulighed for at justere det format, som telefonen viser datoen i på skærmen.

Ur > Alarm

Der er mulighed for at indstille op til 3 alarmer i telefonen. Brug navigationstasterne [▲] [▼] for at vælge en af alarmerne og tryk på venstre valgtast [▬] for at tænde eller slukke, eller tryk på [**OK**] for at redigere indholdet.

I Bluetooth® er der adgang til følgende funktioner:

Bluetooth > Start/Luk Bluetooth

Denne funktion giver mulighed for at slå Bluetooth til eller fra. For at gøre dette skal du trykke på [**OK**]-tasten.

Bluetooth > Bluetooth-synlighed

Denne funktion giver mulighed for at slå Bluetooth-display til eller fra for andre enheder. For at gøre dette tryk på [**OK**]-tasten.

Bluetooth > Parrede enheder

Denne funktion gør det muligt at parre en ekstern enhed til telefonen.

- **Tilføj ny enhed:** vælg denne mulighed ved at trykke på [**OK**]-tasten eller venstre [▬] valgtast. Når enheden er registreret, skal du vælge denne ved hjælp af navigationstasterne [▲] [▼] og tryk på [**OK**] eller venstre valgtast [▬] .
- **Enhed:** Denne mulighed vises kun, når en anden enhed er linket til enheden. Tryk på [**OK**] for at fjerne linket.

Bluetooth > Mit Bluetooth-navn

Med denne funktion kan du omdøbe enheden.

Bluetooth > Bluetooth-lagring

Denne funktion giver mulighed for at vælge Bluetooth-lagringstilstand. I indstillingerne kan du vælge mellem Micro SD eller telefonen som standard.

For at vælge en af dem skal du bruge piletasterne [▲] [▼] og så trykke [**OK**] .

Bluetooth > Bluetooth-lagring

Bluetooth-funktioner forklaret.

Oversigt over Indstillinger

Indstillinger

- Indstillinger for opkald
  - Viderestillet
  - Afventende
  - Spærret
  - Påmindelse om opkaldstid
  - Forsinkelse efter nummervalg
  - Automatisk genopkald
  - Fast opkaldsnummer
  - Direkte opkald
- Telefonindstillinger
  - Sprogindstillinger
  - Gendan fabriksindstillinger
  - Hovedmenu Lås
- Netværk
  - Netværkskonto
  - Datatjeneste
  - Dataroaming
  - Valg af netværk
  - Netværkstype
- Display
  - Juster lysstyrke
  - Juster kontrast
  - Baggrundsbelysning
  - Firmanavn
- SOS
  - Status
  - Nummer
- Server til voicemail
  - Tjenesteudbyder
  - Linjenummer

- Profiler
  - Normal
  - Lydløs
- Hurtigopkald

Kontakter

- Ny
- Skriv besked
- Stemmeopkald
- Fjern
- Fjern mange
- Andet

Beskeder

- Skriv besked
- Indbakke
- Udbakke
- Udkast
- Sendt
- Skabeloner
- Indstillinger
- Besked - kapacitet
- Voicemail-server

Opkaldslister

- Foretagne opkald
- Modtagne opkald
- Mistede opkald
- Afviste opkald
- Slet alt
- Samtale med tidstælling

Ur

- Indstil tid
- Indstil dato
- Tidsformat
- Datoformat
- Alarm
- Opdater tidsindstillinger

Bluetooth

- Åbn Bluetooth
- Bluetooth-synlighed
- Parret enhed
- Enhedens navn
- Lagring af Bluetooth-filer
- Hjælp

Fejlfinding

Telefonen kan ikke tændes

- Sørg for at holde [ ]-tasten nede i mere end 3 sekunder.
- Sørg for at batteriet er sluttet korrekt til din telefon.
- Fjern batteriet, geninstaller det og genstart din telefon.
- Hvis batteriet er dødt, skal det genoplades.

Telefonen anmoder om PIN-kode

Funktionen for SIM-pinkodelås er aktiveret. Hver gang du tænder telefonen, skal PIN-koden indtastes (hvis du bruger telefonen første gang, skal du indtaste PIN-koden, der fulgte med SIM-kortet).

Telefonen anmoder om PUK-kode

Koden er blevet indtastet forkert tre gange, og nu er SIM-kortet låst. Indtast den PUK-kode, du har modtaget fra din netværksudbyder.

Fejl på SIM-kort

- Rengør SIM-kortets metalkontaktflader med en ren klud (Brug ikke opløsningsmiddel).
- SIM-kortet er ikke placeret korrekt. Indsæt SIM-kortet i henhold til billedet af telefonen.
- SIM-kortet er beskadiget, kontakt venligst din netværksudbyder.

Netværksfejl

Du kan være i et område med svagt signal. Flyt til et sted med stærkere signal.

Uden for netværkstjenestens dækning

SIM-kortet er ugyldigt; kontakt venligst din netværksudbyder.

Du har tastet et nummer, men har ikke foretaget opkaldet

- Vær sikker på, at du har trykket rigtigt på tasten.
- Gennemgå indstillingerne for opkaldsbegrænsning. Kontroller, at det er slået fra for kontaktens nummer.
- Kontroller, at indstillingen for faste opkald er deaktiveret.
- Kontroller, at SIM-kortet er indenfor netværksdækning.
- Din netværksoperatør kan have forbindelsesproblemer.

Opkaldskvaliteten er dårlig

- Kontroller lydstyrken.
- Du befinder dig i et område med svagt signal, som f.eks. tæt på høje bygninger eller i en kælder. Flyt til et sted med bedre signalstyrke.
- Din netværksoperatør kan have forbindelsesproblemer.

Din opkalder kan ikke få fat i dig

- Sørg for, at telefonen er tændt og tilsluttet et netværk.
- Sørg for, at SIM-kortet ikke er låst.
- Kontroller, at SIM-kortet har netværksdækning.
- Kontroller, at du ikke har blokeret for indgående opkald.

Din opkalder kan ikke høre dig

- Øg høretelefonens lydstyrke.
- Kontroller at headsettets kabel er tilsluttet korrekt til telefonen.

Standby-batteritid er for kort

Standby-batteritiden hænger sammen med netværkskonfigurationen. Du kan befinde dig i et område med svagt signal. Hvis telefonen ikke kan modtage signaler, vil den fortsætte med at sende søgesignal til netværket og bruge ekstra strøm, hvilket forkorter standby-batteritiden.

Batteriet skal udskiftes

- Hvis batteriet ikke oplader korrekt.
- Kontroller, at strømkablet er tilsluttet enheden for at oplade batteriet effektivt.
- Rengør telefonens og batteriets opladestik med en ren, tør klud.
- Udskift batteriet eller opladeren, hvis de ser ud til at være beskadigede.

Hvis ovennævnte tiltag ikke hjælper med at løse problemet, kan du notere telefonens modelnavn og serienummer, garantioplysninger samt en klar beskrivelse af problemet, og dernæst kontakte din leverandørs after-sales service.

Funktioner

For mere information om de forskellige funktioner, som din telefon indeholder, kan du læse den komplette manual på hjemmesiden: https:// www.cocomm.es, eller vores YouTube-kanal COCOMM Servicios Telecomunicaciones.

Regulering

Herved erklærer CO-COMM Servicios Telecomunicaciones S.L., at dette produkt opfylder de væsentlige krav og andre relevante bestemmelser i Direktivet 2014/53/EU (RED), fra EuropaParlamentet og Det Europæiske Råd af 16. april 2014.

En kopi af overensstemmelseserklæringen med det nævnte direktiv fås ved at sende en e-mail til clientes@cocomm.es, tilføje ordet DoC i emnefeltet og angive produktets partinummer i meddelelsens brødtekst. Dette produkt kan anvendes i alle EU-lande (og andre lande, der følger EU-direktivet 2014/53/).

Dette produkt overholdt Direktiverne 2012/19/EU (WEEE- Direktivet) og 2011/65/EU (RoHS2-Direktivet) og Forordningen (EC) N°1907/2006 (REACH) og er udstyret med symbolet for selektiv sortering af affald fra elektrisk og elektronisk udstyr (WEEE). Det betyder, at dette produkt skal håndteres i henhold til det Europæiske Direktiv 2002/96/EC med henblik på genanvendelse eller demontering for at minimere påvirkningen på miljøet. For yderligere oplysninger kontakt venligst de lokale eller

regionale myndigheder. Elektroniske produkter, der ikke er omfattet af den selektive sorteringsproces, er potentielt farlige for miljøet og menneskers sundhed på grund af tilstedeværelsen af farlige stoffer.

Den endelige pris for produktet er inklusive miljøstyringsomkostningerne for de elektroniske rester, som det er lovligt fastsat i R.D. 208/2005.

Copyright © CO-COMM Servicios Telecomunicaciones S.l. Alle rettigheder forbeholdes.

CO-COMM Servicios Telecomunicaciones S.L. forbeholder sig retten til at ændre eller modificere enhver oplysning eller specifikation i denne brugervejledning uden forudgående varsel.

Copyright © CO-COMM
Servicios Telecomunicaciones S.L. 2024
Alle rettigheder forbeholdes.